Grupo Electrógeno MB-25

modasa

MODELO	POTENCIA		VOLTAJE	FRECUENCIA	FACTOR DE POTENCIA	AMPERAJE
	PRIME	STAND BY				
MB-25	21.3 Kw/26.6 KVA	23.8 Kw/29.7 KVA	208V	60Hz	0.8	82 A
MB-25	21.30 Kw/26.6 KVA	23.8 Kw/29.7 KVA	440V	60Hz	0.8	39 A
MB-25	21.5 Kw/26.8 KVA	24 Kw/30 KVA	480V	60Hz	0.8	36 A

GRUPO ELECTRÓGENO INSONORO

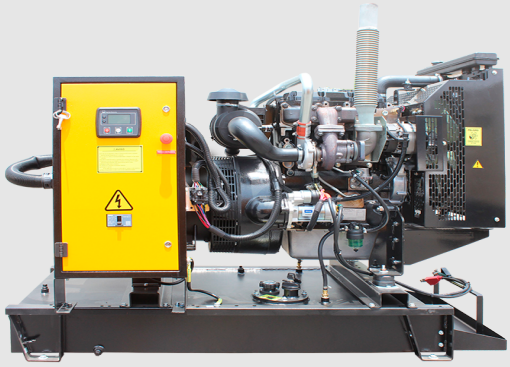

GRUPO ELECTRÓGENO ABIERTO

Datos Técnicos

Grupo Electrógeno

Modelo	MB-25
Motor	BAUDOUIN 4M06G25/6
Alternador	MODASA LYG 184E
Módulo de control	Electrónico
Fases	Trifásico
Tanque combust. abierto/insonoro	27 Galones / 35 Galones
Sistema Eléctrico	12V.
Frecuencia	60Hz
Radiador flujo aire	58 m3/min
Combustión flujo aire	1.68 m3/min
Gases de escape flujo	6.62 m3/min
Temperatura gases escape	700°C

G.E. Insonoro dBA @ 7m	Nivel de ruido	Ruido ambiental
	68+2 (ref) dBA	50 dBA

Nivel de ruido referencial

Motor

Número de cilindros	4 en linea
Sistema de Gobernación	Electrónica
Ciclo	4 Tiempos
Aspiración	Natural
Combustible	Diesel
Sist. Combustión	Inyección directa
Sist. Enfriamiento	Refrigerante
Diámetro pistón	89.0 mm
Desplazamiento pistón	92.0 mm
Capacidad	2300 cc
Relación compresión	17.5:1
Cap. Sist. Lubricación	11.5 litros
Cap. Sist. Refrigeración	8.2 litros

Consumo de Combustible	
Velocidad del motor	1800 RPM l/hr
Potencia Stand by (2)	8.5
Potencia Prime (1)	7.3
75% Potencia Prime (1)	5.3
50% Potencia Prime (1)	3.8

Alternador

Aislamiento	Clase "H"
Sistema de excitación	Propia
Tarjeta reguladora voltaje	SX460 ± 1.0%
Grado de Protección	IP 22

Normas Técnicas Referenciales

Motor :	ISO 8528-1, ISO 3046, DIN 6271
Alternador :	BS EN 60034, BS5000, IEC34 VDE 0530, NEMA MG1-32 CSA C22.2-100, AS1359
Grupo Electrógeno :	ISO 8528

El grupo electrógeno está diseñado y fabricado en las instalaciones de MODASA, certificada según la norma ISO 9001.
(1) Potencia Prime: Potencia disponible con carga variable durante un número ilimitado de horas al año (ISO8528-1). Acepta sobrecargas de 10% más de la potencia por una hora cada 12 horas.
(2) Potencia Stand By: Potencia disponible con carga variable para el caso en que la red comercial falle. No acepta sobrecargas (ISO8528-3); tiene un límite de uso de 500 horas anuales o 300 horas contínuas.

SYSTEM CERTIFICATION ISO 9001 SGS

Dimensiones

Dimensiones y Pesos	a	b	c	Peso	Ø Esc.
	1615 mm	764 mm	1143 mm	650 Kg	2.5"
	x	y	z	Peso	Ø Esc.
	2260 mm	1089 mm	1469 mm	1000 Kg	3"

*Medidas referenciales, para mayor detalle solicitar esquema dimensional para el modelo en específico

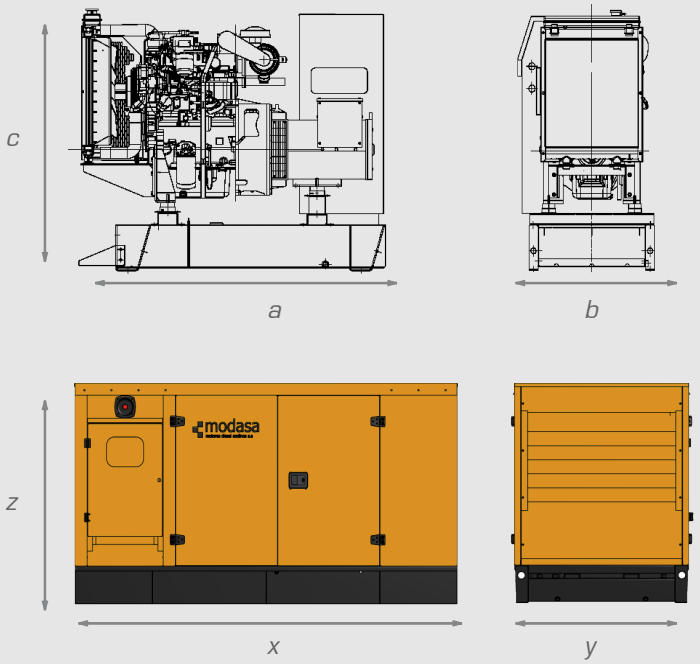

Opcionales

- Silenciador Residencial (incluido en GE insonoro)
- Calentador de refrigerante
- Resistencia deshumedecedora del alternador.
- Potenciometro remoto de velocidad o voltaje.
- Tablero de transferencia automática.
- Diversos voltajes.
- Alarma audible
- Cargador de batería
- Modulo de control DEEP SEA

Tablero de Control

Equipado con módulo de control digital electrónico de última generación, permite el arranque, control, protección y parada del grupo electrógeno en los modos manual y automático. Realiza transferencia automática.

Mediciones con caracteres alfa numéricos a visualizar en la pantalla digital:

- Voltaje de las tres fases L - L y L - N.
- Corriente de una fase L1
- Frecuencia.
- Velocidad de giro.
- Voltaje de batería.
- Horas de operación.
- Presión de aceite.
- Temperatura de refrigerante.

Protecciones:

- Falla de arranque.
- Falla de paro.
- Baja presión de aceite.
- Alta temperatura del motor.
- Baja/Alta frecuencia
- Bajo/Alto voltaje del generador.
- Bajo voltaje de batería.
- Parada de emergencia.
- Falla por sobrecarga.
- Diagnóstico CAN.

M: Modasa / B: Motor BAUDOUIN / 25: Potencia referencial del G.E. / E: EPA Tier

* Nota: Imágenes referenciales, las especificaciones están sujetas a cambios sin previo aviso.

Ventas Nacionales: (+51-1) 615-8500 ANEXO 204
Ventas Exportación: ES (+51-1) 615-8500 ANEXO 283
Oficina: Av. Los Frutales 329 - Ate
Planta: Ant. Panamericana Sur Km 38.2 - Lurín
www.modasa.com.pe
Jul - 2025