Grupo Electrógeno MB-40

modasa

MODELO	POTENCIA		VOLTAJE	FRECUENCIA	FACTOR DE POTENCIA	AMPERAJE
	PRIME	STAND BY				
MB-40	35.6 Kw/44.4 KVA	39 Kw/48.8 KVA	220V	60Hz	0.8	128 A
MB-40	32.2 Kw/40.2 KVA	35.4 Kw/44.2 KVA	380V	60Hz	0.8	67 A

GRUPO ELECTRÓGENO INSONORO

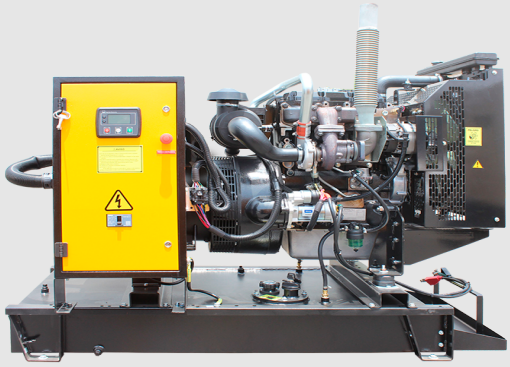

GRUPO ELECTRÓGENO ABIERTO

Datos Técnicos

Grupo Electrógeno

Modelo	MB-40
Motor	BAUDOUIN 4M06G41/6
Alternador	MODASA LYG 184H
Módulo de control	Electrónico
Fases	Trifásico
Tanque combust. abierto/insonoro	41 Galones / 35 Galones
Sistema Eléctrico	12V.
Frecuencia	60Hz
Radiador flujo aire	103 m3/min
Combustión flujo aire	3.0 m3/min
Gases de escape flujo	10.2 m3/min
Temperatura gases escape	700°C

G.E. Insonoro dBA @ 7m	Nivel de ruido	Ruido ambiental
	68+2 (ref) dBA	50 dBA

Nivel de ruido referencial

Motor

Número de cilindros	4 en linea
Sistema de Gobernación	Electrónica
Ciclo	4 Tiempos
Aspiración	Turbocargador
Combustible	Diesel
Sist. Combustión	Inyección directa
Sist. Enfriamiento	Refrigerante
Diámetro pistón	89.0 mm
Desplazamiento pistón	92.0 mm
Capacidad	2300 cc
Relación compresión	17.5:1
Cap. Sist. Lubricación	11.5 litros
Cap. Sist. Refrigeración	9.4 litros

Consumo de Combustible	
Velocidad del motor	1800 RPM l/hr
Potencia Stand by (2)	12.4
Potencia Prime (1)	10.9
75% Potencia Prime (1)	8.1
50% Potencia Prime (1)	5.6

Alternador

Aislamiento	Clase "H"
Sistema de excitación	Propia
Tarjeta reguladora voltaje	SX460 ± 1.0%
Grado de Protección	IP 22

Normas Técnicas Referenciales

Motor :	ISO 8528-1, ISO 3046, DIN 6271
Alternador :	BS EN 60034, BS5000, IEC34 VDE 0530, NEMA MG1-32 CSA C22.2-100, AS1359
Grupo Electrógeno :	ISO 8528

El grupo electrógeno está diseñado y fabricado en las instalaciones de MODASA, certificada según la norma ISO 9001
(1) Potencia Prime: Potencia disponible con carga variable durante un número ilimitado de horas al año (ISO8528-1). Acepta sobrecargas de 10% más de la potencia por una hora cada 12 horas.
(2) Potencia Stand By: Potencia disponible con carga variable para el caso en que la red comercial falle. No acepta sobrecargas (ISO8528-3); tiene un límite de uso de 500 horas anuales o 300 horas continuas.

SYSTEM CERTIFICATION ISO 9001 SGS

Dimensiones

Dimensiones y Pesos	a	b	c	Peso	Ø Esc.
	1805 mm	784 mm	1309 mm	725 Kg	2.5"
	x	y	z	Peso	Ø Esc.
	2260 mm	1089 mm	1469 mm	1075 Kg	3"

*Medidas referenciales, para mayor detalle solicitar esquema dimensional para el modelo en específico

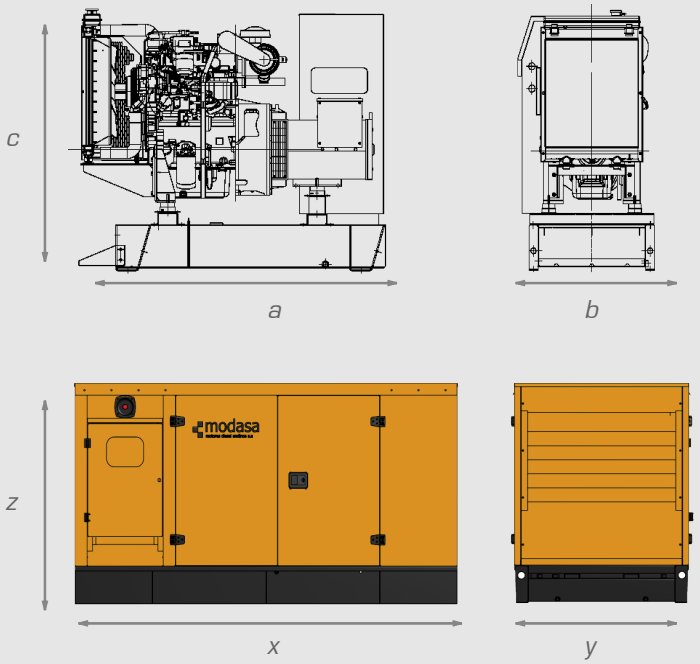

Tablero de Control

Equipado con módulo de control digital electrónico de última generación, permite el arranque, control, protección y parada del grupo electrógeno en los modos manual y automático. Realiza transferencia automática.

Mediciones con caracteres alfa numéricos a visualizar en la pantalla digital:

- Voltaje de las tres fases L - L y L - N.
- Corriente de una fase L1
- Frecuencia.
- Velocidad de giro.
- Voltaje de batería.
- Horas de operación.
- Presión de aceite.
- Temperatura de refrigerante.

Protecciones:

- Falla de arranque.
- Falla de paro.
- Baja presión de aceite.
- Alta temperatura del motor.
- Baja/Alta frecuencia
- Bajo/Alto voltaje del generador.
- Bajo voltaje de batería.
- Parada de emergencia.
- Falla por sobrecarga.
- Diagnóstico CAN.

Opcionales

- Silenciador Residencial (incluido en GE insonoro)
- Calentador de refrigerante
- Resistencia deshumedecedora del alternador.
- Tablero de transferencia automática.
- Cargador de batería
- Diversos voltajes.
- Potenciometro remoto de velocidad o voltaje.
- Modulo de control DEEP SEA

M: Modasa / B: Motor BAUDOUIN / 40: Potencia referencial del G.E. / E: EPA Tier

* Nota: Imágenes referenciales, las especificaciones están sujetas a cambios sin previo aviso.

Ventas Nacionales: (+51-1) 615-8500 ANEXO 204
Ventas Exportación: ES (+51-1) 615-8500 ANEXO 283
Oficina: Av. Los Frutales 329 - Ate
Planta: Ant. Panamericana Sur Km 38.2 - Lurín
www.modasa.com.pe
Ago - 2025

modasa