Grupo Electrógeno MB-1000s

modasa

MODELO	POTENCIA		VOLTAJE	FRECUENCIA	FACTOR DE POTENCIA	AMPERAJE
	PRIME	STAND BY				
MB-1000s	906.7/1133.4	1003/1253.8	380V	60Hz	0.8	1905 A

GRUPO ELECTRÓGENO INSONORO

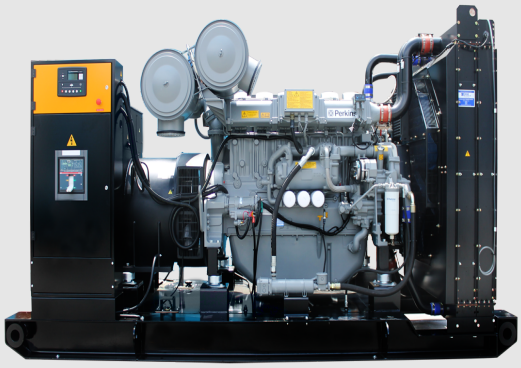

GRUPO ELECTRÓGENO ABIERTO

Datos Técnicos

Grupo Electrógeno

Modelo	MB-1000s
Motor	BAUDOUIN 12M33G1000/6
Alternador	STAMFORD S6L1D-F41
Módulo de control	Electrónico
Fases	Trifásico
Tanque combust. abierto/insonoro	500 Galones / 750 Galones
Sistema Eléctrico	24V.
Frecuencia	60Hz
Radiador flujo aire	2100 m3/min
Combustión flujo aire	88.3 m3/min
Gases de escape flujo	238 m3/min
Temperatura gases escape	750°C

G.E. Insonoro dBA @ 7m	Nivel de ruido	Ruido ambiental
	85+2 (ref) dBA	50 dBA

Nivel de ruido referencial

Motor

Número de cilindros	12 en "V"
Sistema de Gobernación	Electrónica
Ciclo	4 Tiempos
Aspiración	Turbocargador post enfr.
Combustible	Diesel
Sist. Combustión	Inyección directa
Sist. Enfriamiento	Refrigerante
Diámetro pistón	150.0 mm
Desplazamiento pistón	185.0 mm
Capacidad	39200 cc
Relación compresión	15:1
Cap. Sist. Lubricación	160.0 litros
Cap. Sist. Refrigeración	303.0 litros

Consumo de Combustible	
Velocidad del motor	1800 RPM l/hr
Potencia Stand by (2)	267.8
Potencia Prime (1)	241.3
75% Potencia Prime (1)	181.5
50% Potencia Prime (1)	125.8

Alternador

Aislamiento	Clase "H"
Sistema de excitación	Separada
Tarjeta reguladora voltaje	MX321 ± 0.5%
Grado de Protección	IP 23

Normas Técnicas

Motor :	ISO 8528-1, ISO 3046, DIN 6271
Alternador :	BS EN 60034, BS5000, IEC34 VDE 0530, NEMA MG1-32 CSA C22.2-100, AS1359
Grupo Electrógeno :	ISO 8528

(1) Potencia Prime: Potencia disponible con carga variable durante un número ilimitado de horas al año (ISO8528-1). Acepta sobrecargas de 10% más de la potencia por una hora cada 12 horas.I(2) Potencia Stand By: Potencia disponible con carga variable para el caso en que la red comercial falle. No acepta sobrecargas (ISO8528-3); tiene un límite de uso de 500 horas anuales o 300 horas contínuas.

SYSTEM CERTIFICATION ISO 9001 SGS

Dimensiones

Dimensiones y Pesos	a	b	c	Peso	Ø Esc.
	5300 mm	2000 mm	2600 mm	11350 Kg	8"
	x	y	z	Peso	Ø Esc.
	6800 mm	2400 mm	3530 mm	13750 Kg	10"

*Medidas referenciales, para mayor detalle solicitar esquema dimensional para el modelo en específico

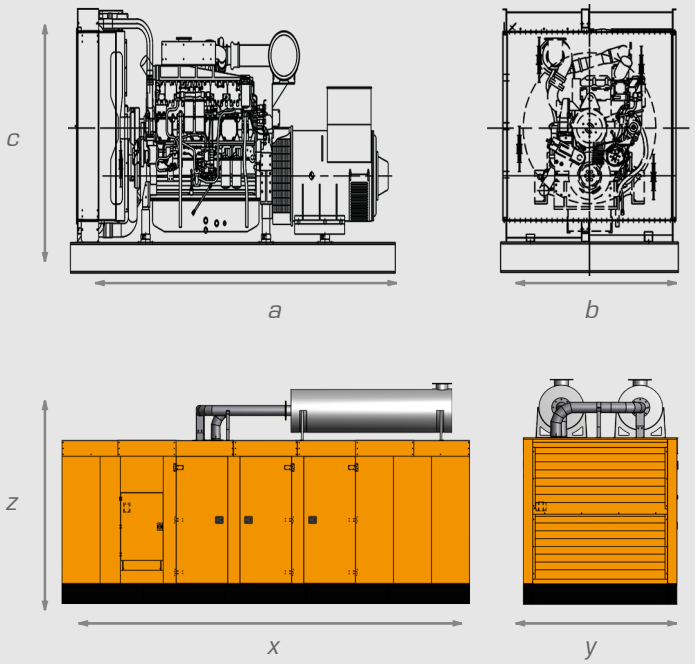

Opcionales

- Silenciador Residencial (incluido en GE insonoro)
- Tubo flexible (incluido en el GE insonoro)
- Calentador de refrigerante
- Resistencia deshumedecedora del alternador.
- Kit de conexión en paralelo (sincronismo)
- Sonda térmica (termistores) RTD de bobinado
- Tablero de transferencia automática.
- Relé de expansión DSE 2157
- Cargador de batería
- Diversos voltajes.
- Potenciometro remoto de velocidad o voltaje.

Tablero de Control

Equipado con módulo de control digital electrónico de última generación, permite el arranque, control, protección y parada del grupo electrógeno en los modos manual y automático. Realiza transferencia automática.

Mediciones con caracteres alfa numéricos a visualizar en la pantalla digital:

- Corriente de las tres fases L1, L2, L3.
- Voltaje de las tres fases L - L y L - N.
- Demanda de energía KWh, KVAh, KVArh.
- Energía Activa KVAr.
- Factor de potencia.
- Frecuencia.
- Horas de operación.
- Memoria de los 250 últimos eventos, descripción, fecha y hora.
- Potencia Activa KW.
- Potencia Reactiva KVA.
- Presión de aceite.
- Secuencia de fases del generador.
- Temperatura de refrigerante.
- Velocidad de giro.
- Voltaje de batería.

Protecciones:

- Alarma por mantenimiento activado configurado.
- Alta temperatura del motor.
- Baja/Alta frecuencia
- Baja presión de aceite.
- Bajo/Alto voltaje de batería.
- Bajo/Alto voltaje del generador.
- Diagnóstico CAN.
- Falla de arranque.
- Falla de paro.
- Falla de secuencia negativa de fase.
- Falla por sobre corriente.
- Falla por sobrecarga.
- Parada de emergencia.
- Pérdida de señal de velocidad por desconexión del pickup.

M: Modasa / B: Motor BAUDOUIN / 1000: Potencia referencial del G.E. / Q: 50 Hz 1500 RPM / I: Insonoro / M: Monofásico / E: EPA Tier

* Nota: Imágenes referenciales, las especificaciones están sujetas a cambios sin previo aviso.

Ventas Nacionales: (+51-1) 615-8500 ANEXO 204
Ventas Exportación: ES (+51-1) 615-8500 ANEXO 283
Oficina: Av. Los Frutales 329 - Ate
Planta: Ant. Panamericana Sur Km 38.2 - Lurín
www.modasa.com.pe
Abr - 2024

modasa